INHOUDSOPGAVE

00 Voertuiguitrusting (1DL)

01 Motor

00-0001 Motor kpl. met ophanging
00-0002 Motordrager
00-0003 Pakkingset, motorrevisie
01-0001 Cilinderblok en -kop
02-0001 Krukas
03-0001 Vliegwiel met starterkrans
04-0001 Zuiger en drijfstang
05-0001 Kleppenmechanisme, nokkenas en distributie
06-0001 Oliepomp, oliefilter en motorcarter
08-0001 In- en uitlaatspruitstuk

02 Koppeling

05-0001 Koppeling met bevestiging

03 Brandstofsysteem

01-0001 Carburator
02-0001 Brandstofpomp
04-0001 Luchtfilter
06-0001 Brandstoftank en leidingen
12-0001 Gasbediening (pedaal + handgas)

04 Uitlaatsysteem

01-0001 Uitlaat

05 Koelsysteem

01-0001 Radiator met ophanging
03-0001 Koelvloeistofleiding
04-0001 Koelvloeistofpomp
05-0001 Ventilator en V-riemen

06 Elektrische installatie

01-0001 Dynamo
02-0001 Stroom-/spanningsregelaar
0603-0001 Startmotor
05-0001 Stroomverdeler
05-0002 Ontstekingsinstallatie
05-0003 Voorschakelweerstand, bobine
07-0001 Instrumenten op instrumentenbord
08-0001 Instrumenten (overige)
09-0001 Koplamp
09-0002 Stop-, achter-, richtinglamp
09-0003 Kentekennlaatlamp
09-0004 Verduisterde rijlamp
09-0005 Richtinglamp vóór en zij
09-0006 Kaartleeslamp
09-0007 Verduisterde grenslamp
10-0001 Elektrische elementen
11-0001 Claxon
12-0001 Batterijen en kabels
13-0001 Bedrading
15-0001 Radio-ontstoring

07 Variomatic

00-0001 Bediening variomatic
00-0002 Variomatic kompleet met riemen
00-0003 Primaire variomatic
00-0004 Secundaire variomatic
00-0005 Aandrijfas, wiel

09 Tussenas (koppeling-variomatic)

00-0001 Tussenas

10 Voorwielophanging

00-0001 Voorwielophanging en schokbrekers

11 Achterwielophanging

00-0001 Achterwielophanging (verbindingsas)

12 Remsysteem

01-0001 Handremmechanisme
02-0001 Remklauw, voorwielrem
02-0002 Trommelrem, achterwiel
04-0001 Hoofdremcilinder
04-0002 Wielremcilinder, achterwiel
04-0003 Remleidingen
06-0001 Rempedaal

13 Wielen, banden, naven en remtrommels

11-0001 Naaf, lagers en remschijf, voorwiel
11-0002 Naaf, lagers en remtrommel, achterwiel
11-0003 Wielen en banden

14 Stuurinrichting

01-0001 Stuurkolom en stuurwiel
01-0002 Stuurhuis en spoor/stuurstang

16 Vering

01-0001 Vering vóór
01-0002 Vering achter
04-0001 Schokbreker, achter

18 Carrosserie

01-0001 Carrosserie (losse delen)
01-0002 Grille
01-0003 Motorkap
1801-0004 Portieren
01-0005 Carrosserie (lassamenstelling)
02-0001 Voorruit
06-0001 Zitplaatsen
08-0001 Opbergmiddelen

21 Bumpers

01-0001 Voor- en achterbumper

22 Secundaire uitrusting

01-0001 Dekzeil, kap
01-0002 Togen, overkapping
01-0003 Heupgordel
02-0001 Spiegels, handgreep, zonneklep
02-0002 Ruitewissers
02-0003 Verwarmingskachel
02-0004 Verwarmingsinstallatie
02-0005 Ruitesproeierinstallatie
02-0006 Antennesteun
10-0001 Instruktieplaten

43 Vacuumsysteem

00-0001 Vacuumsysteem

47 Instrumenten (niet elektrisch)

01-0001 Snelheidsmeter

N.S.N. :
2320-17-036-7379

Afb.nr.:
1

Omschrijving :
VRACHTAUTO, ALGEMENE DIENST: 0,4 TON, 4 x 2, 66 YA (DAF) - LINKER VOORAANZICHT



N.S.N.:
2320-17-036-7379

Afb.nr.:
2

Omschrijving:
VRACHTAUTO, ALGEMENE DIENST: 0,4 TON, 4 x 2, 66 YA (DAF) - RECHTER ACHTERAANZICHT

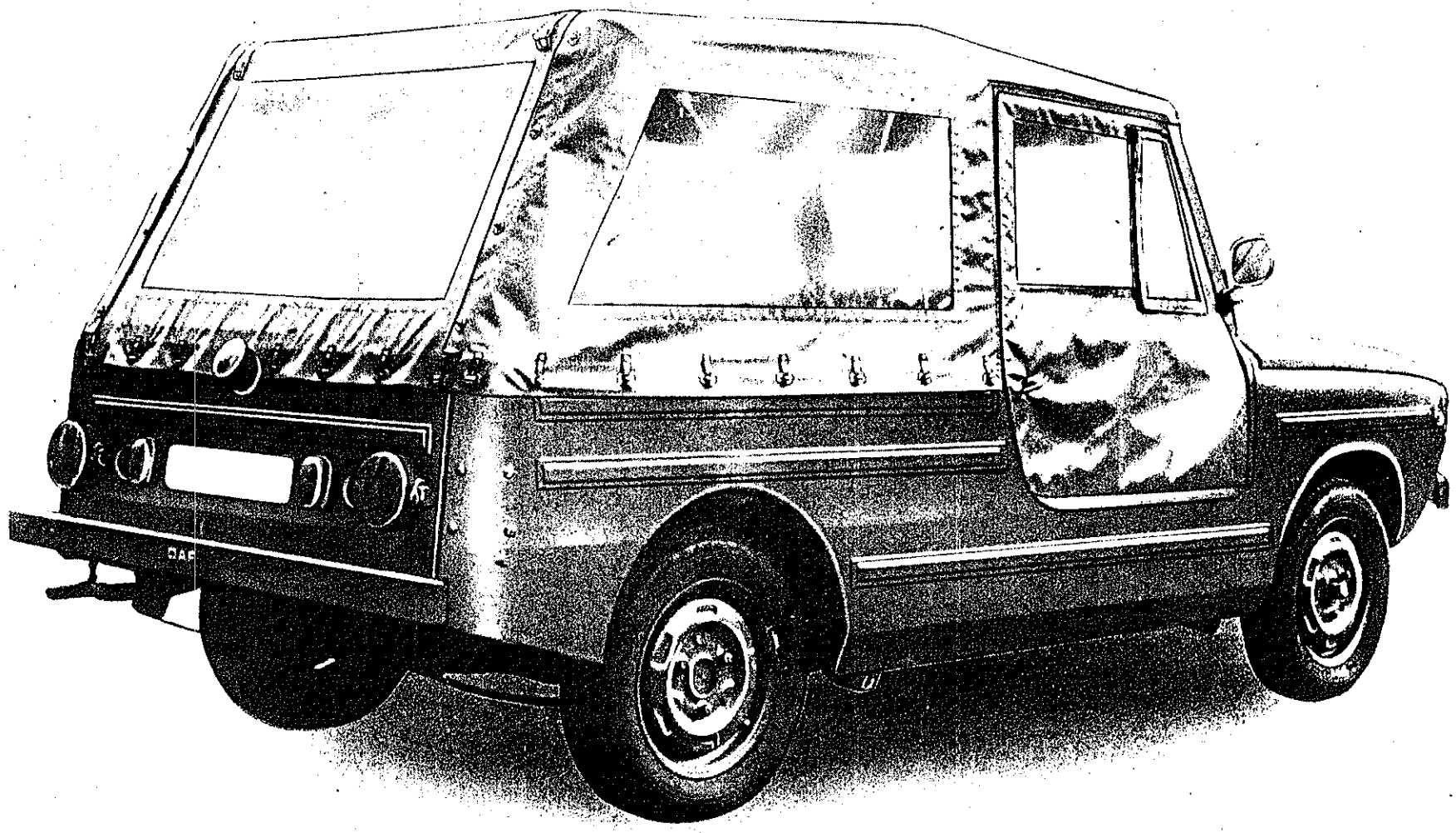

N.S.N.: 2320-17-036-7379

Afb.nr.: 3

Omschrijving:
VOERTUIGUITRUSTING

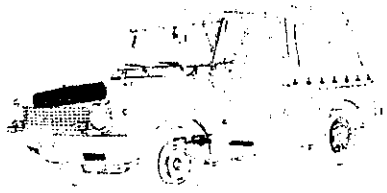

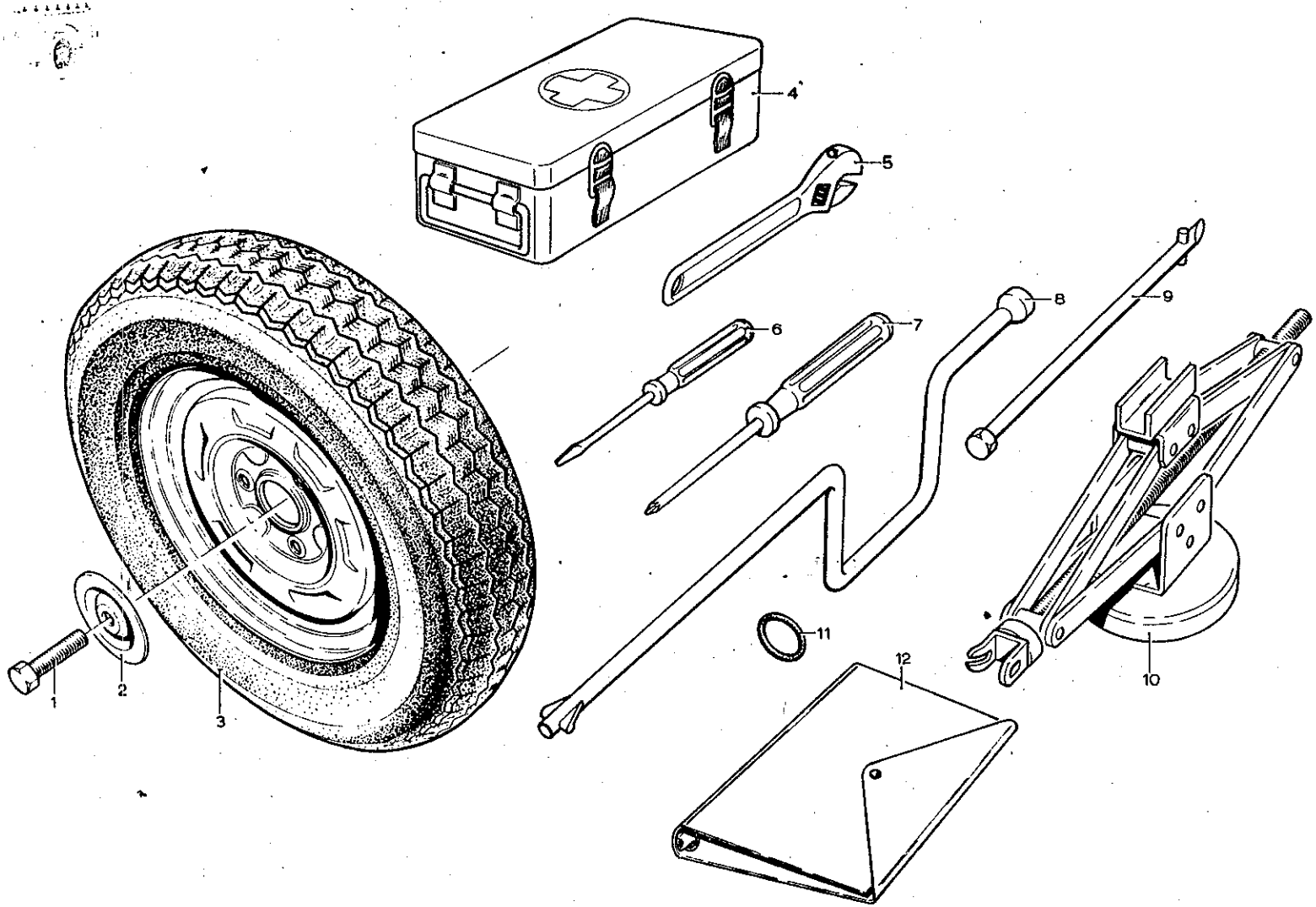

DAF

23-11-1973

PCJ

28-12-73

	Stock Nrs.	Fabrikant Nrs.	Benaming	Uitg. eenh.	Aant. gemon.	Figuur nrs.	Opmerkingen
	-1-	-2-	-3-	-4-	-5-	-6-	-7-
1						Fig. 3	
2							
3		3112174	Tapbout (M14x1,5x40 DIN 961) (voor reserve wielbevestiging)			1	
4							
5		109586	Sluitring (voor reserve wielbevestiging)			2	
6							
7		DAF H0001-165700+	Wiel, luchtband, komplect			3	
8		742730=742729					
9	6545-17-017-3711	H2336//08-60	Eerstehulpuitrusting motorvoertuig, klein model			4	
10							
11	5120-17-001-0228	H0001-337137	Sleutel, verstelbaar, Bahco, SW max			5	
12		H1654 LAN1401C	1 in, L 8 in (stocknr. reservedelen				
13			uitrusting verstelbare sleutel				
14			5120-17-033-4770, stocknr. verstel-				
15			bare bek 5120-17-035-2713				
16	5120-17-017-6877	H1654 LAN 1354a	Schroevedraaier plat, ronde stift,			6	
17			B-tip 4,5 mm, L-stift 100 mm				
18	5120-17-017-6833	H1654 LAN 1357a	Schroevedraaier, kruis, nr.3 L stift			7	
19			150 mm				
20		742704	Aanzetslinger/wielmoersleutel			8	
21		893356	Stang, crick (verlengstang)			9	
22		891590	Crick, mechanisch			10	
23		537937	O-ring (bevestiging van de crick			11	
24			en stang in de opbergruimte onder				
25			rechterstoel)				
26	7510-17-036-4224	MVA 3 H0711 216096	Systeemband, losse bladen			12	
27			Archiefmap, organieke uitrusting			—	
28			(LF 14174)				
29			Bedienings- en onderhoudsvoorschrift			—	
30			1TH9-296				
31			1 DL 2320-17-036-7379			—	
32	7510-17-023-0742	H1504CW7164	Omslag, boek			—	
33			Smeerkaart, SK9-296				
34							
35							
36							
37							

N.S.N.:
2320-17-036-7379

Afb.nr.:
4

Omschrijving:
VOERTUIGUITRUSTING (VERVOLG)

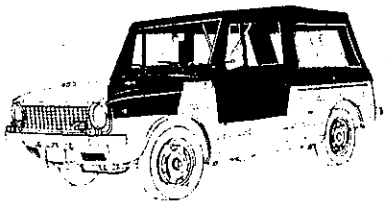

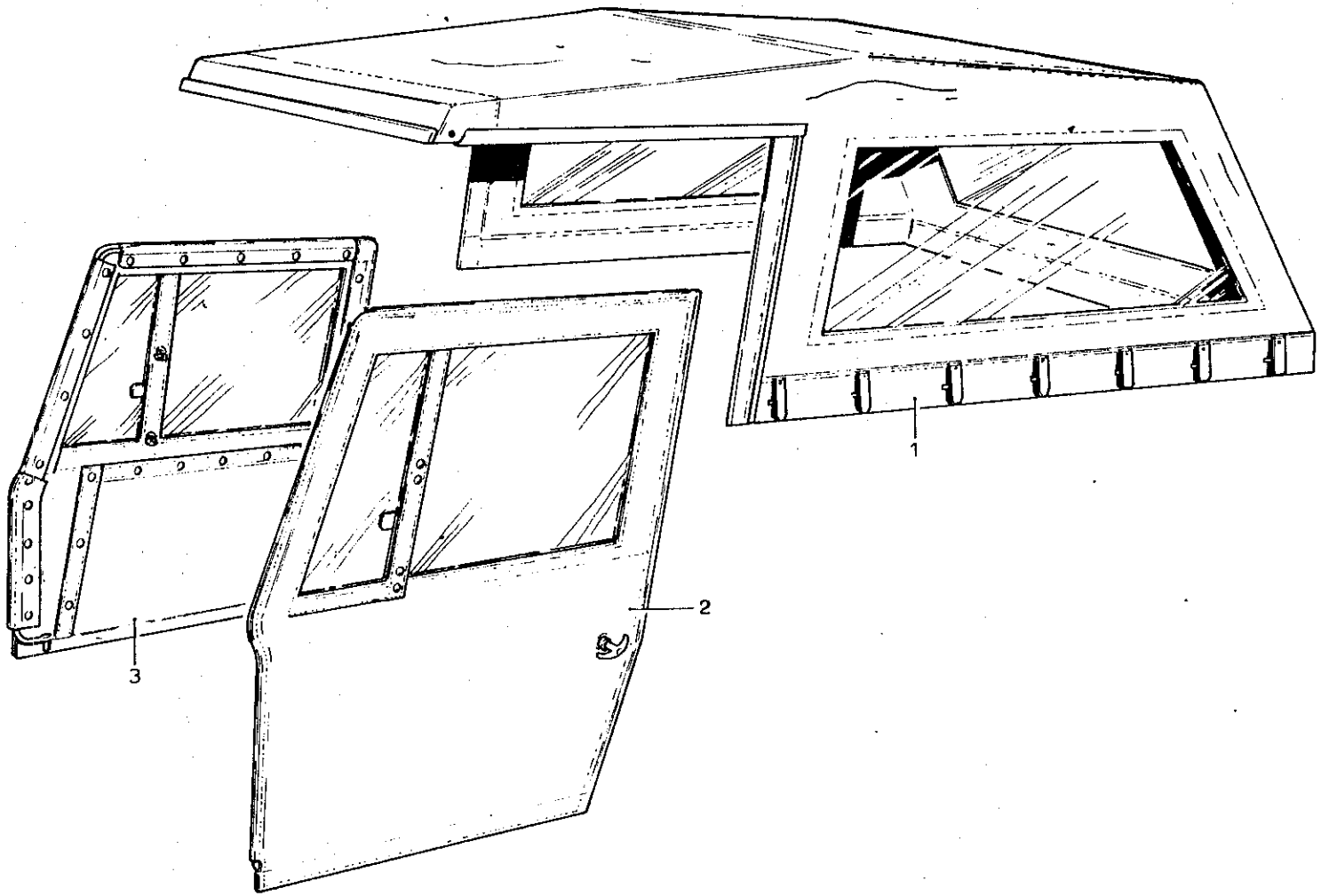

DAF

23-11-1973

FCJ

	Stock Nrs.	Fabrikant Nrs.	Benaming	Uitg. eenh.	Aant. gemon.	Figuur nrs.	Opmerkingen
	-1-	-2-	-3-	-4-	-5-	-6-	-7-
1						Fig. 4	
2							
3		744348	Dekzeil, voertuig			1	
4		742863	Portier kpl. L			2	
5		742864	Portier kpl. R			3	
6							
7							
8							
9							
10							
11							
12							
13							
14							
15							
16							
17							
18							
19							
20							
21							
22							
23							
24							
25							
26							
27							
28							
29							
30							
31							
32							
33							
34							
35							
36							
37							

N.S.N.:	Afb.nr.:	Omschrijving:
2320-17-036-7379	0000-0001	VRACHTAUTO, ALGEMENE DIENST: 0,4 TON, 4 x 2, 66 YA (DAF) - LINKER VOORAANZICHT



N.S.N.:
2320-17-036-7379

Afb.nr.:
0000-0002

Omschrijving:
VRACHTAUTO, ALGEMENE DIENST: 0,4 TON, 4 x 2, 66 YA (DAF) - RECHTER ACHTERAANZICHT

